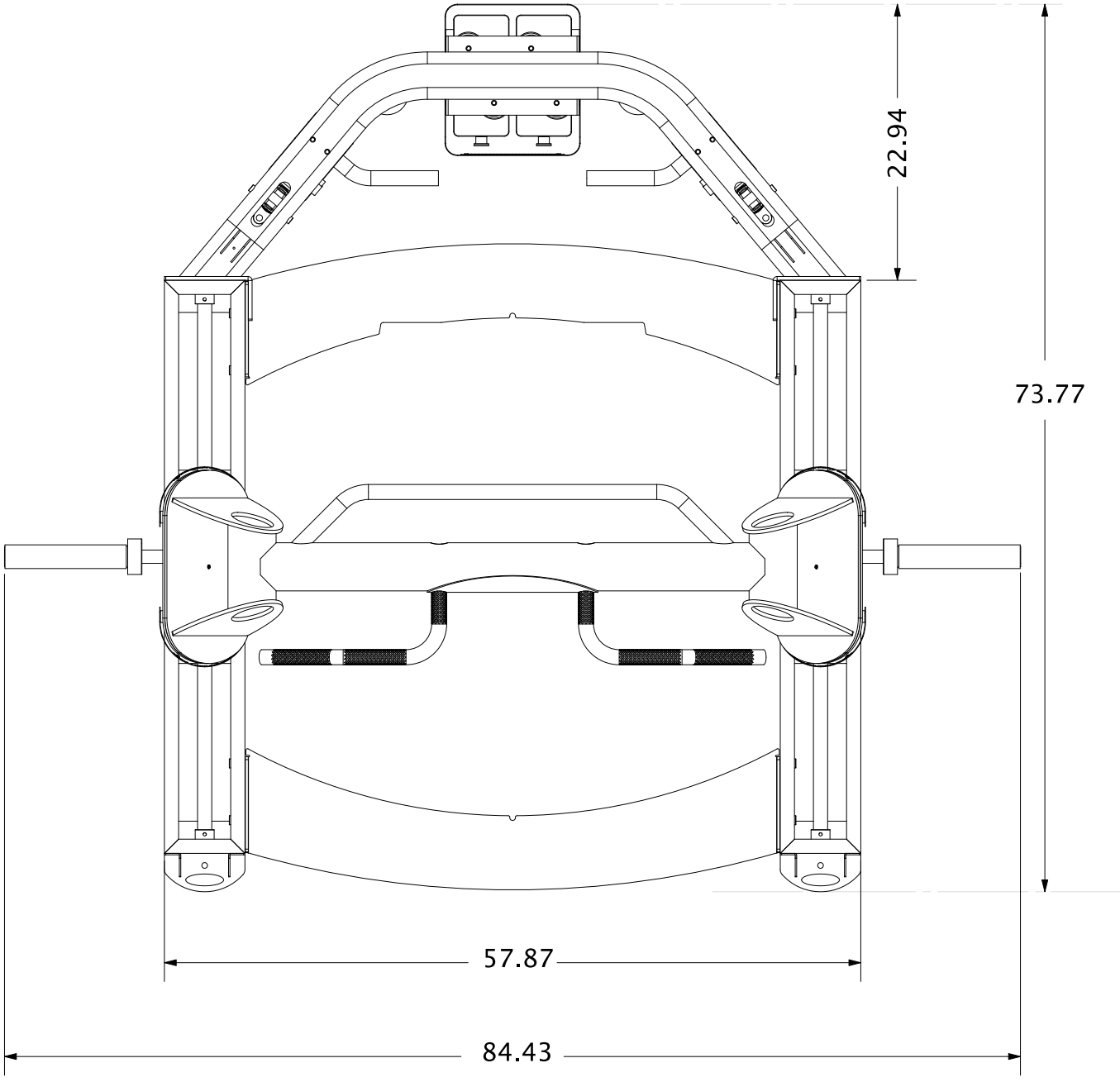
22.94
73.77
57.87
84.43